interbois

La finition intérieure s'éclate.

Guide de fabrication

Caissons classiques

Recommandations

Il est fortement suggéré de prendre les mesures de votre mur avant de commencer afin d'ajuster vos plans et de faire les calculs nécessaires à la réalisation du projet. Vous pouvez utiliser ce tutoriel, l'imprimer et en faire votre plan personnalisé, selon votre espace pour déterminer la quantité ainsi que la largeur de vos motifs.

Astuce

Tracez au crayon effaçable ou à l'aide de ruban à masquer, l'emplacement des moulures directement sur votre mur. Si les dimensions des motifs ne donnent pas l'effet escompté, ajustez vos plans. Il est préférable de peindre le fond de votre mur de la couleur désirée avant de commencer la création du motif. Les moulures, une fois installées, pourront être peintes pour unifier votre projet.

Matériel nécessaire

1925 | CIMAISE

5/8" x 1-3/4" x **8'**

Infos supplémentaires

- Installation extérieure : Non
- Essence : MDF avec apprêt blanc
- Lors de l'achat de votre matériel, prévoir environ 10 % de perte pour les coupes.

Outils nécessaires

- Crayon effaçable ou ruban à masquer
- Fusil de distribution pour colle
- Clous de finition, 18 gauges
- Cloueuse de finition
- Ruban à mesurer
- Niveau
- Scie à onglets
- Bouche-pores
- Chasse-clou ou pointeau
- Calfeutrant

Étapes de fabrication

Étape 1

Mesurez la largeur et la hauteur du mur. Divisez la largeur selon le nombre de sections que vous désirez avoir afin de connaître l'endroit où seront posées les moulures verticales (**A**). Pour ce type de mur décoratif, nous vous suggérons de laisser 6" à chaque extrémité du mur (**B**), 6" entre chaque caisson (**C**) et 6" entre votre plinthe et votre plafond (**D**). Nous vous suggérons également de faire un dessin de votre mur pour déterminer les différentes dimensions de vos caissons et ainsi vous assurer d'avoir les mesures exactes.

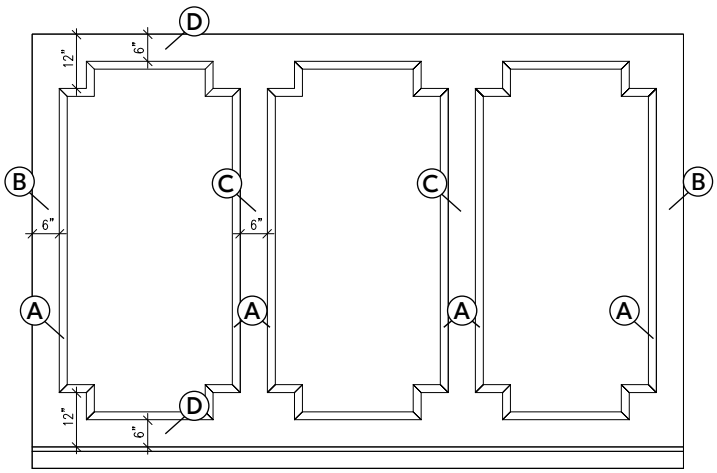

Étape 2

Pour la pose de la première moulure verticale (**A**) (à partir de la gauche), il faut enlever 24" à celle-ci selon la mesure obtenue de la hauteur de votre mur. Coupez le morceau avec un angle intérieur de 45 degrés aux deux extrémités, puis fixez la première moulure (**A**) avec la cloueuse de finition, centrée dans la hauteur de votre mur. Assurez-vous que la moulure est au niveau. Répétez cette étape pour la deuxième moulure verticale droite (**B**) de votre caisson. Répétez la même chose pour les caissons suivants.

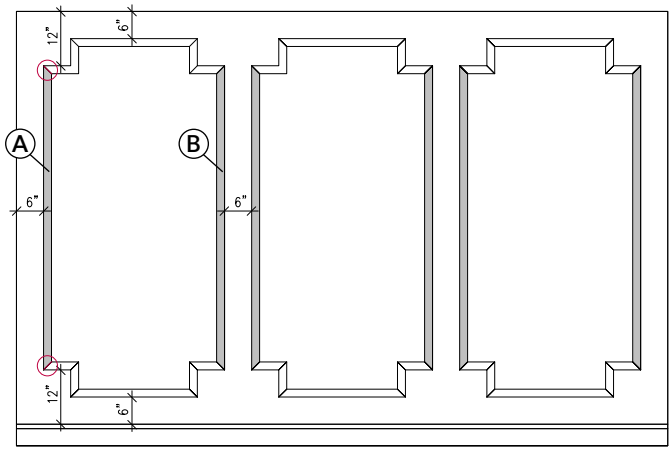

Étape 3

Coupez maintenant les 4 moulures (**C**) du bas du caisson de 6" de longueur. La moulure (**C1**) côté gauche, sera coupée avec un angle intérieur de 45 degrés pour l'extrémité gauche et coupée avec un angle extérieur de 45 degrés pour l'extrémité droite. La moulure (**C2**) côté gauche, sera coupée avec un angle extérieur de 45 degrés pour l'extrémité suppérieure et coupée avec un angle intérieur de 45 degrés pour l'extrémité inférieure. Répétez la même chose pour le côté droit, mais en inversant les coupes. Assurez-vous que les moulures seront fixées au niveau. Répétez la même chose pour le haut du caisson. Répétez la même chose pour les caissons suivants.

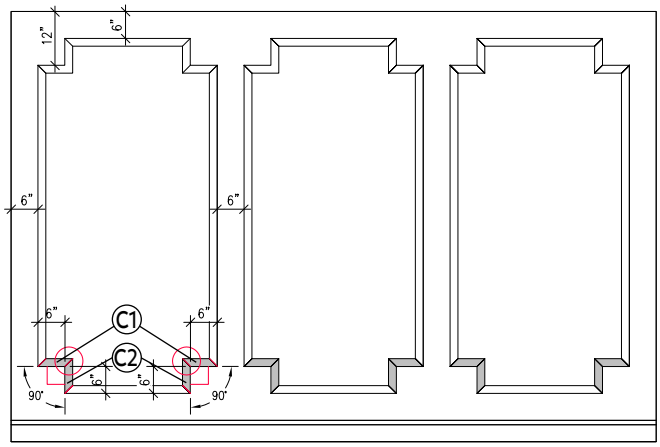

Étape 4

Coupez maintenant la moulure du bas du caisson (**D**) avec un angle intérieur de 45 degrés aux deux extrémités. Déterminez la longueur requise en mesurant l'espace entre les moulures (**C2**) et fixez au mur. Assurez-vous que la moulure est au niveau. Répétez la même chose pour le haut du caisson. Répétez la même chose pour les caissons suivants.
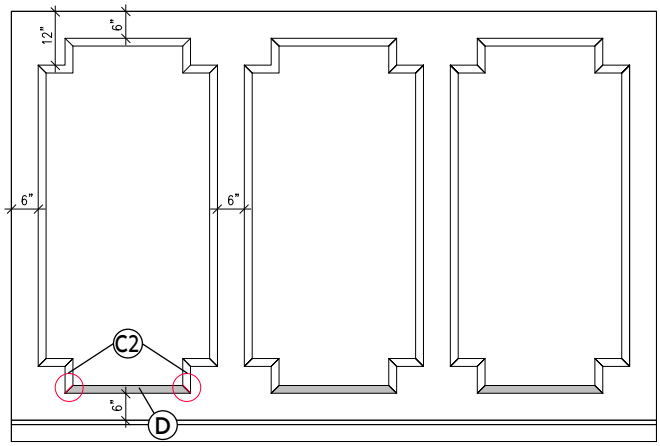
À l'aide de bouche-pores et de calfeutrant, camouflez les imperfections. Laissez sécher, sablez légèrement et peignez les moulures de la même couleur que le mur.