INTER BOIS

SUPPORT À PLANTE MODERNE

OUTILS NÉCESSAIRES

- Colle à bois blanche
- Perçeuse
- Clous de finition, 18 gauge
- Cloueuse de finition
- Ruban à mesurer
- Scie à onglet
- Serre-joints
- Bouche-pores
- Mèche 1/4" de diamètre
- Papier à sabler

DIMENSIONS

- Largeur : 12"
- Profondeur : 12"
- Hauteur : 16"

INFOS SUPPLÉMENTAIRES

- Installation extérieure : Non
- Essence : Pin sélect

MATÉRIEL NÉCESSAIRE

2X **#1565 BATTANT**
1-1/16" X 1-1/16" X 96"

8X **GOUJON DE BOIS**
1/4" de diamètre

NOTEZ BIEN

Les dimensions suggérées sont pour un pot d'un diamètre de 10" à 12". Les dimensions peuvent varier en fonction du choix de pot.

ÉTAPE 1

1 X #1565

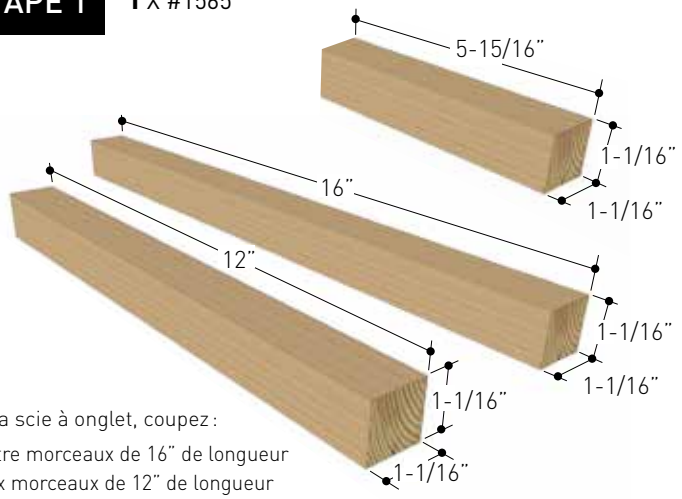

- À la scie à onglet, coupez :

-Quatre morceaux de 16" de longueur
-Deux morceaux de 12" de longueur
-Quatre morceaux de 5-15/16" de longueur.

ÉTAPE 2

- Utilisez une cloueuse de finition et de la colle à bois pour fixer deux morceaux de 5-15/16" sur la pièce de 12" à chaque extrémité afin de laisser un espace vide au centre d'une longueur de 1-1/16", tel qu'illustré ci-dessous.
- Répétez de façon à avoir deux parties égales. Maintenez la pression avec des serre-joints le temps que la colle soit bien fixée.
- Répétez de façon à avoir deux pièces identiques.

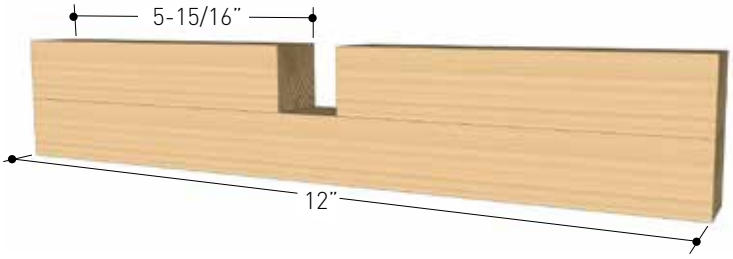

ÉTAPE 3

8 X goujons 1/4" diamètre

- À l'aide d'une perçeuse et une mèche de 1/4" de diamètre, faites deux petits trous de 1/4" de diamètre dans le centre de chacun des bouts des morceaux pour un total de huit trous. (4 trous par pièce).
- Insérez et coller les 8 goujons dans les trous.

ÉTAPE 4

- À l'aide de la perçeuse, faites deux trous de 1/4" de diamètre dans le morceau de 16", le premier à 9-17/32" à partir du bas et le second à 10-19/32" à partir du bas.
- Insérez une première composition créée à l'étape 3 dans deux des morceaux avec les trous. Prenez soin de mettre l'espace vide vers le haut.

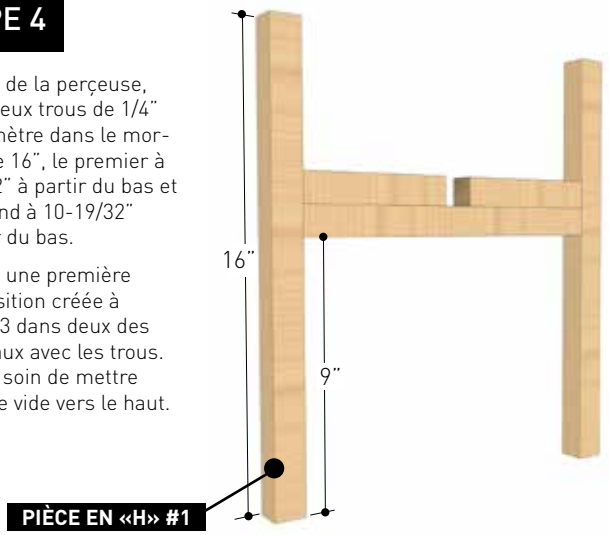

ÉTAPE 5

- Répétez pour obtenir une seconde pièce qui s'emboîtera à celle de l'étape 4. Prenez soin de mettre l'espace vide vers le bas.

ÉTAPE 6

- Assemblez les deux pièces en «H» l'une dans l'autre avec de la colle. Au besoin, solidifiez avec des clous de finition et maintenez la pression avec des serre-joints le temps requis pour que la colle soit bien fixée.
- Camouflez les imperfections avec du bouche-pores et sablez adéquatement.
- Teignez le support à plante de la couleur de votre choix. Vernissez pour protéger le bois adéquatement.

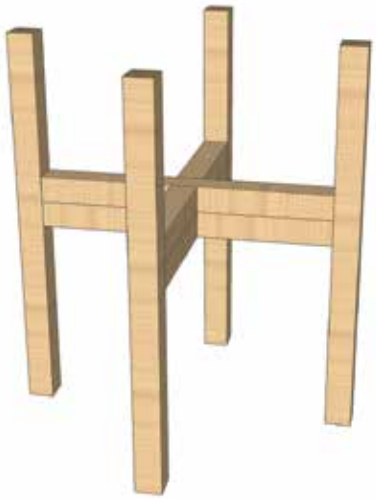

Pour connaître la GARANTIE offerte sur le produit, incluant les particularités et les mises en garde, visitez le :
interbois.ca/garantie